MiLAGRO®
Brand that inspires

PALERMO
ML4857

Zdroj světla: F Třída energetické účinnosti

LED RC STAR EFFECT

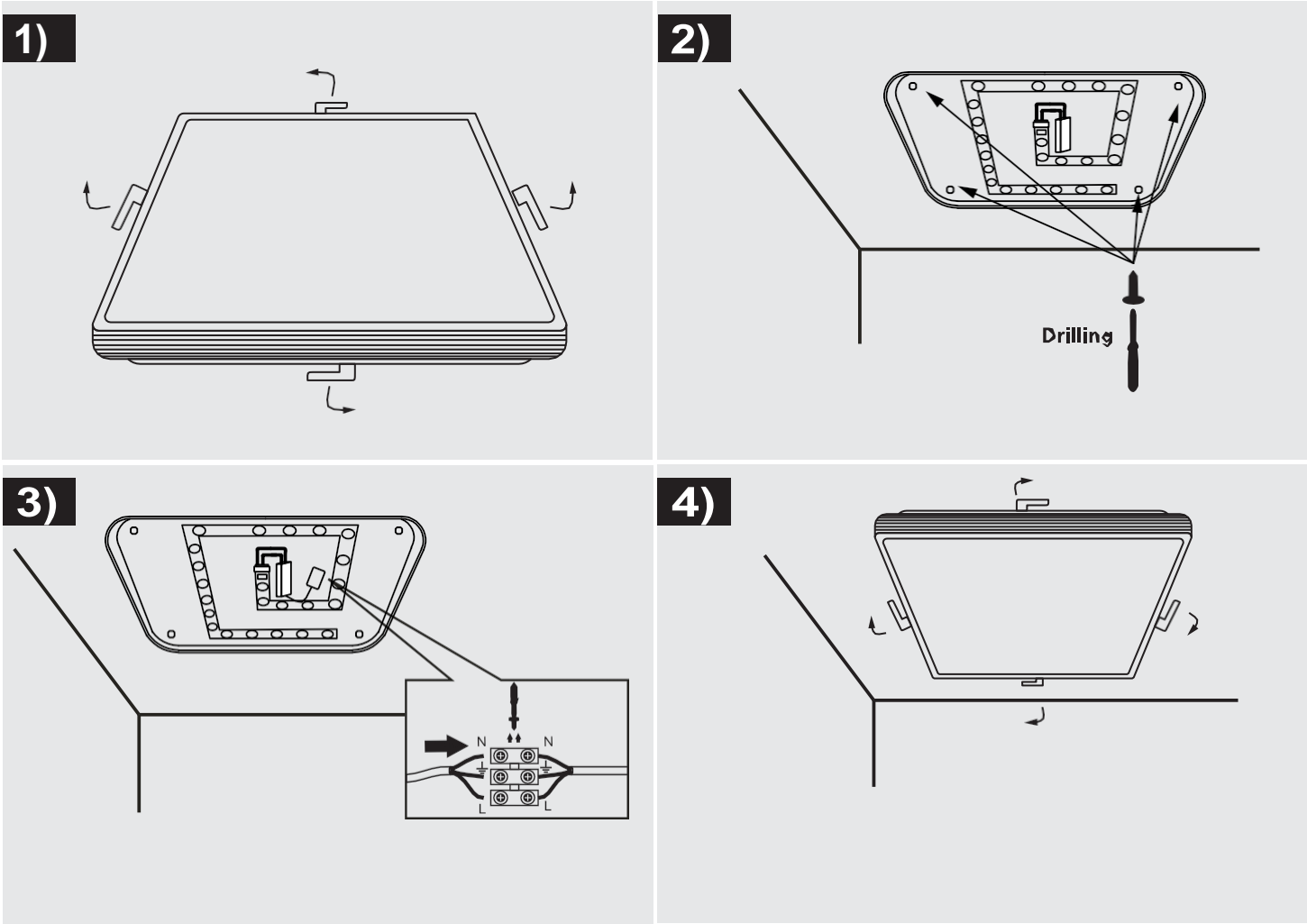

light by eko-light

EKO-LIGHT TEAM SP. Z O.O. [W] www.eko-light.comUL.
MAIN 142, 42-280 [M]biuro@eko-light.com
CZĘSTOCHOWA, POLSKO [P] +48 666 503 666

Nelze použít se stmívačem. Nepoužívejte se stmívačem.

MiLAGRO®
Brand that inspires

PALERMO
ML4857

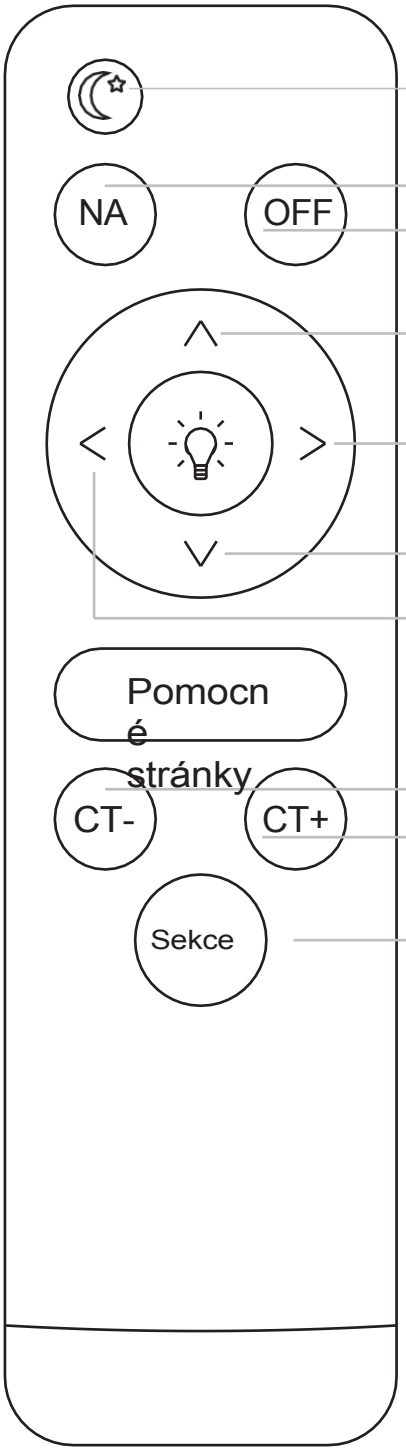

STMÍVÁNÍ (50% VÝKON)
STMÍVÁNÍ (50% VÝKON)

ZAPNUTO /
VYPNUTO

ZVÝŠENÍ NAPÁJENÍ
ZVÝŠENÍ VÝKONU

SNÍŽENÍ VÝKONU SNÍŽENÍ
VÝKONU

ZMĚNA VÝBĚRU BARVY
ZMĚNA BARVY SVĚTLA

SVĚTLA
STUDENÁ > NEUTRÁLNÍ > TEPLÁ
VOLBA BARVY SVĚTLA
STUDENÁ> NEUTRÁLNÍ> TEPLÁ

Změnu barvy světla lze provést také pomocí nástěnného vypínače. V tomto případě je po výběru požadované barvy nutné několik sekund počkat, aby si plafón nastavení zapamatoval.

Teplotu barvy světla lze měnit také pomocí nástěnného přepínače. V takovém případě po dosažení požadované barvy světla počkejte několik sekund, aby se nastavení uložilo.

light by eko-light

EKO-LIGHT TEAM SP. Z O.O. [W] www.eko-light.comUL.
MAIN 142, 42-280 [M]biuro@eko-light.com
CZĘSTOCHOWA, POLSKO [P] +48 666 503 666

Nelze použít se stmívačem.
Nepoužívejte se stmívačem.